令和7年度　第73回大阪高等学校バスケットボール新人大会　西地区大会

2026/1/11～1/25

男　子

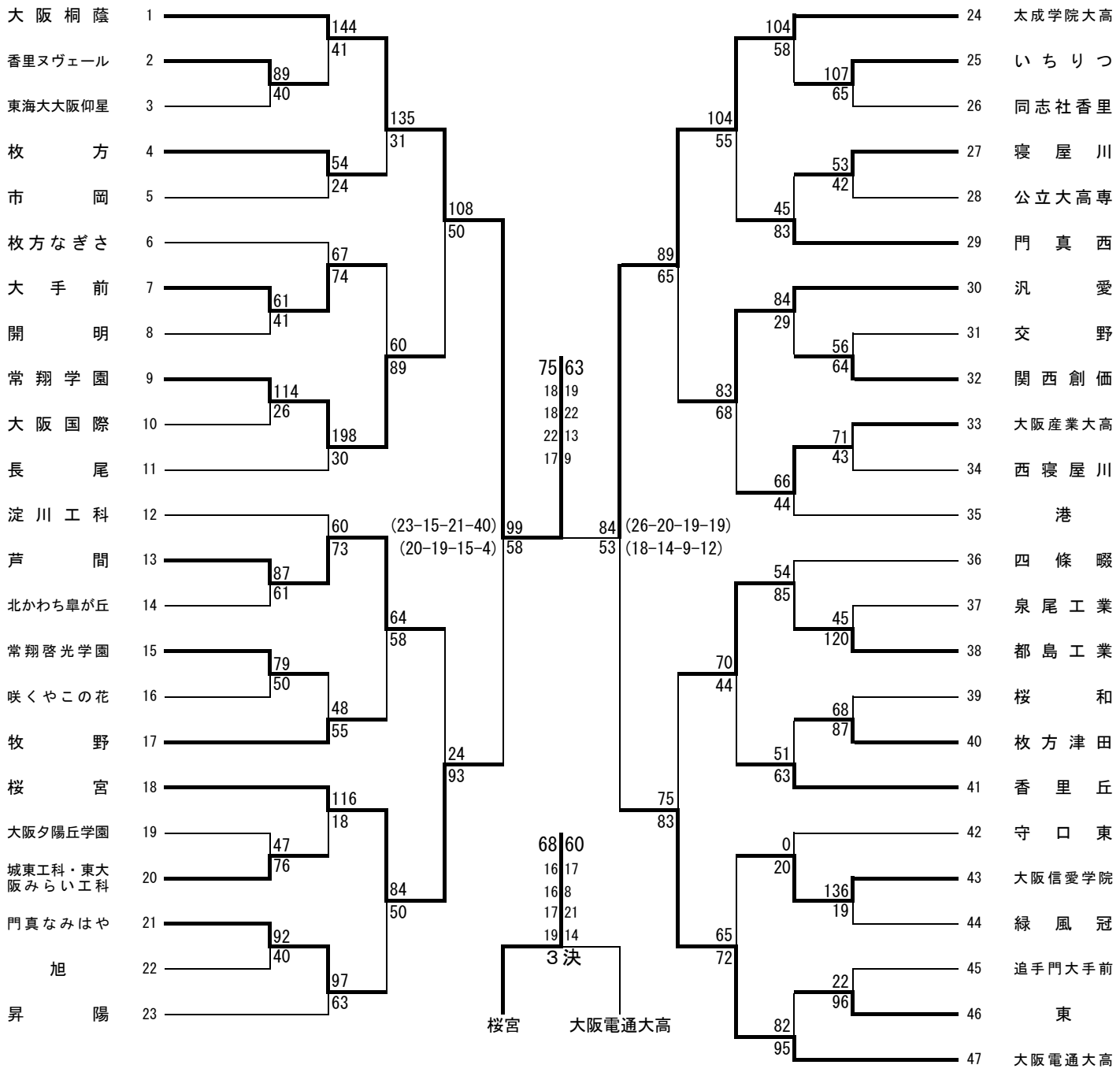

市岡―市岡高校　　牧野―牧野高校　　門真西―門真西高校　　なぎさ―枚方なぎさ高校
香里丘―香里丘高校　　守口東―守口東高校　　大阪桐蔭―大阪桐蔭高校

オフィシャル

①	②の両チームで
②	①の両チームで
③	④の両チームで
④	③の両チームで

オフィシャル

★①	★②の両チームで
★②	★③の両チームで
★③	★①の両チームで

連絡（注意）事項

・各会場へは、公共の交通機関を利用してください。

・各会場へは、早く行き過ぎないようにしてください。原則、第１試合開始１時間前です。

・各チームは貴重品の管理に注意してください。

・会場校でのゴミの後始末が大変になっています。ゴミの持ち帰りにご協力ください。

・メンバー表の提出および競技者登録一覧表の提示は時間厳守でお願いします。
　第１試合は試合開始30分前、２試合目以降は前の試合のハーフタイムまでです。
　提示する競技者一覧表には確認しやすいように朱書きで背番号を記入しておいてください。

・ＴＯ（テーブルオフィシャル）は必ず担当の両チームで行ってください。

大阪高体連バスケット携帯サイト　　http://bbosaka.com/